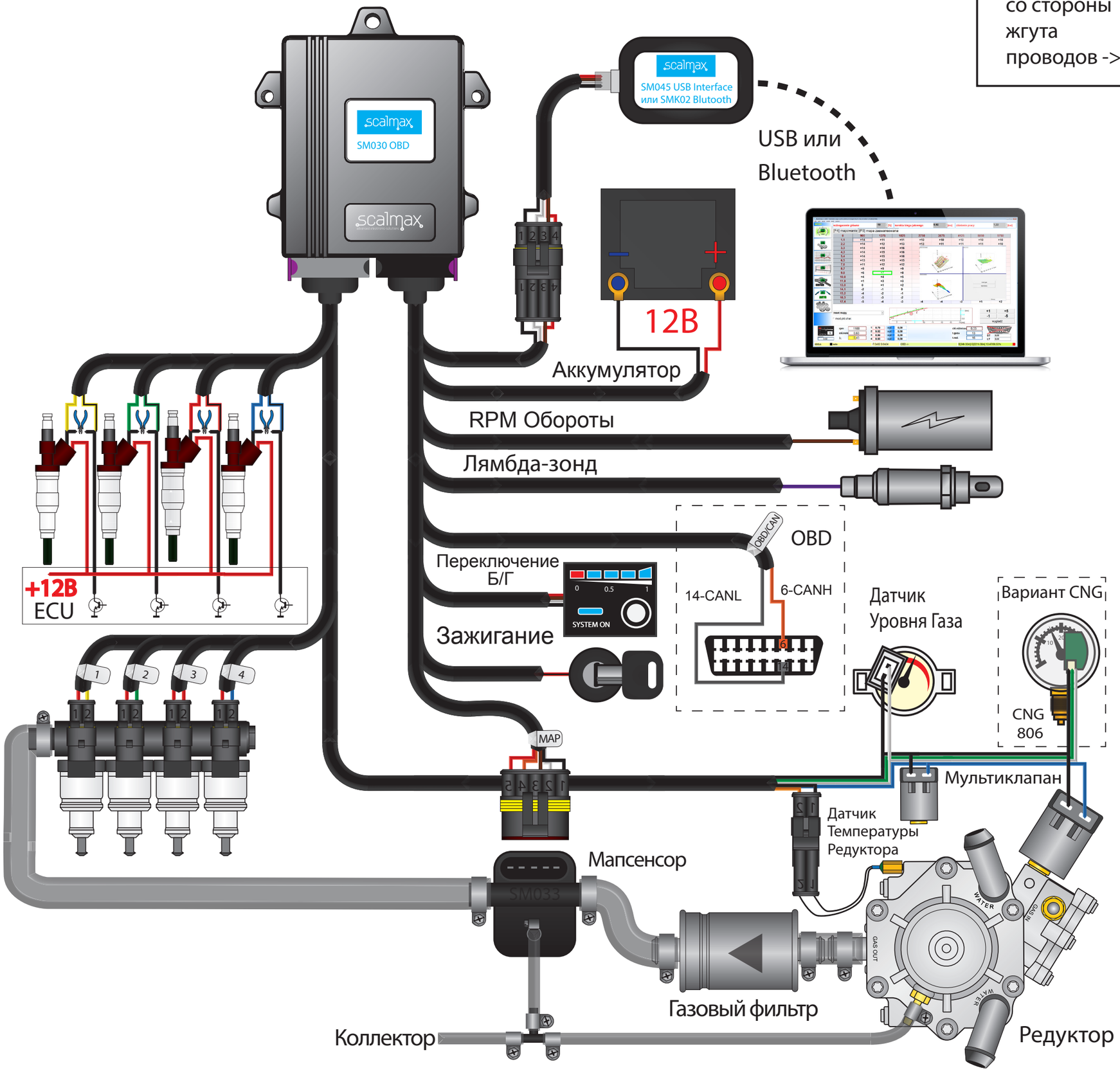

со стороны
жгута
проводов ->

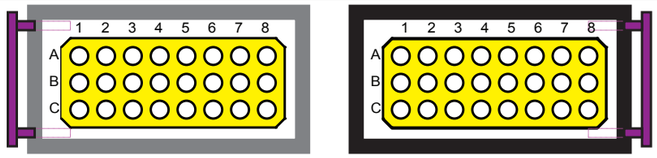

	№	Содержание	Тип	Провод	
Z1 - Серый разъём	1A	+12V Инжектор 1	выход		красный
	1B	Масса Клапаны	выход		чёрный
	1C	+12В Клапаны	выход		синий
	2A	+12В Wtryskiwacz 2	выход		красный
	2B	Масса Темп. Редуктора	вход		чёрный
	2C	Темп. Редуктора	вход		коричневый
	3A	+12В Инжектор 3	выход		красный
	3B	-	-		-
	3C	Датчик Уровня (0-5В)	вход		белый
	4A	+12В Инжектор 4	выход		красный
	4B	-	-		-
	4C	-	-		-
	5A	Инжектор Газовый 4	выход		синий
	5B	Эмулятор 4 Инжектор	выход		синий
	5C	Эмулятор 4 Компьютер	вход		сине-чёрный
	6A	Инжектор Газовый 3	выход		красный
	6B	Эмулятор 3 Инжектор	выход		красный
	6C	Эмулятор 3 Компьютер	вход		красно-чёрный
	7A	Инжектор Газовый 2	выход		зелёный
	7B	Эмулятор 2 Инжектор	выход		зелёный
	7C	Эмулятор 2 Компьютер	вход		зелёно-чёрный
	8A	Инжектор Газовый 1	выход		желтый
	8B	Эмулятор 1 Инжектор	выход		желтый
	8C	Эмулятор 1 Компьютер	вход		жёлто-чёрный
Z2 - Черный разъём	1A	-	-		-
	1B	+12В Интерфейс	выход		красный
	1C	-	-		-
	2A	-	-		-
	2B	Зажигание	вход		красно-чёрный
	2C	-	-		-
	3A	CANL	вх/вых		серый
	3B	Масса Переключатель	-		чёрный
	3C	RPM Обороты	вход		коричневый
	4A	CANH	вх/вых		коричневый
	4B	Лямбда-Зонд	вход		фиолетовый
	4C	Масса Мапсенсора	-		чёрный
	5A	5V Интерфейс	выход		красный
	5B	Переключатель Б/Г	вход		белый
	5C	TX Переключатель Б/Г	выход		коричневый
	6A	Датчик Вакуума	вход		коричневый
	6B	Температура Газа	вход		коричневый
	6C	5V Мапсенсор	выход		красный
	7A	Датчик Давления Газа	вход		белый
	7B	RX Интерфейс	вход		коричневый
	7C	TX Интерфейс	выход		белый
	8A	+12В Аккумулятор	вход		красный
	8B	Масса Аккумулятор	-		чёрный
	8C	Масса Интерфейс	-		чёрный

SM030 OBD Монтажная Схема

вар. 1.04

scalmax
advanced electronic solutions